LINE SEIKI

SP SERIES

オートカウンタ

※斜線の引いてある形式は生産終了しております。
赤枠の形式は在庫のみで生産終了品になります。
ご注意下さい。

- ワイドバリエーションの基本型カウンター
- 豊富に揃った機種。最適の機種をお選びいただけます。
- 高速回転のご使用に耐える堅牢な構造になっています。
- 0リセットはレバーを押すだけのワンタッチ式です。
- 出力接点は自己保持出力です。0リセットより復帰します。

種類・形式

	桁数	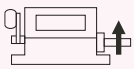 I型	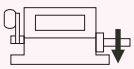 II型	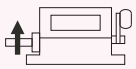 III型	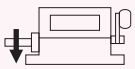 IV型	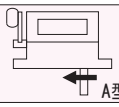 A型
レボリューション回転式	4	SP－14（I）	SP－14（II）	SPL－14（III）	SPL－14（IV）	SP－14 A
	5	SP－15（I）	SP－15（II）	SPL－15（III）	SPL－15（IV）	SP－15 A
ロータリー回転式	4	SP－24（I）	SP－24（II）	SPL－24（III）	SPL－24（IV）	――
	5	SP－25（I）	SP－25（II）	SPL－25（III）	SPL－25（IV）	――
ラチェット式	4	SP－34（I）	――	SPL－34（III）	――	――
	5	SP－35（I）	――	~~SPL－35（III）~~	――	――

仕様

計数入力	駆動軸の回転・ラチェットストローク
表示比及トルク	レボリューション回転式･･･・ 駆動軸1回転数字1進・ 34mN・m以下・ ロータリー回転式･･･ 駆動軸1回転数字1（0進1/10回転数字1進）・60mN・m以下 ラチェット式･･･・ 駆動軸40°～44°往復数字1進・ 55mN・m以下・
最高計数速度	レボリューション回転式･･･3000rpm、ロータリー回転式･･･300rpm、ラチェット式･･･300カウント/分
表示	黒地白文字　4桁･･･6×3.5mm、5桁･･･5.5×2.6mm
設定範囲	4桁：1～9999 5桁：1～99999
出力	1C接点、AC250V　10A（抵抗負荷）マイクロスイッチ自己保持式
リセット	レバー式、リセット時出力接点復帰

接続

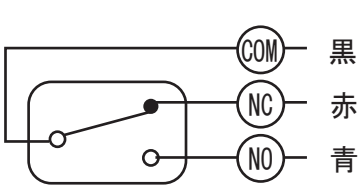

設定方法

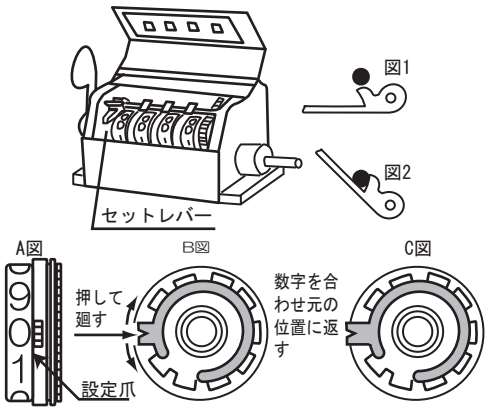

設定爪の並んだ数字が指示数です。0リセットレバーを押し、左図矢指セットレバー（図1）の爪をノックピンに掛ける（図2）と数字輪は自由に回転し、指示数設定が簡単にできます。

次に各数字輪の設定爪（A図）を付属のレバーで中心に向かって押しながら（B図）設定指示数に廻して合せ、設定爪を元の位置（C図）に戻します。セットレバーは0リセットレバーを押せば0リセットと同時に元に戻ります。

外形寸法図

SP–14 (I)
SP–14 (II)
SP–15 (I)
SP–15 (II)

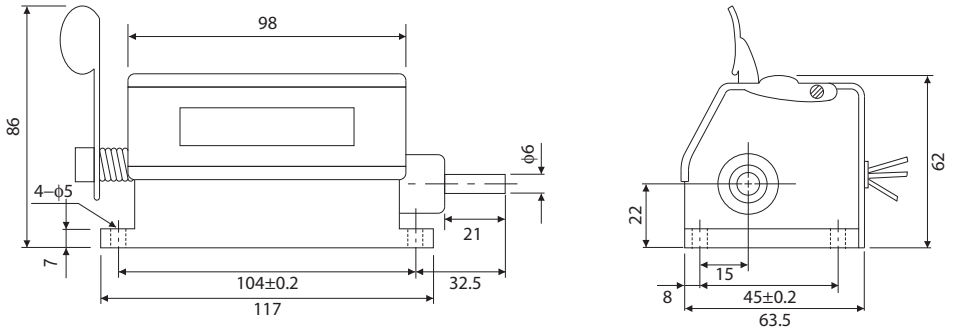

SP–24 (I)
SP–24 (II)
SP–25 (I)
SP–25 (II)

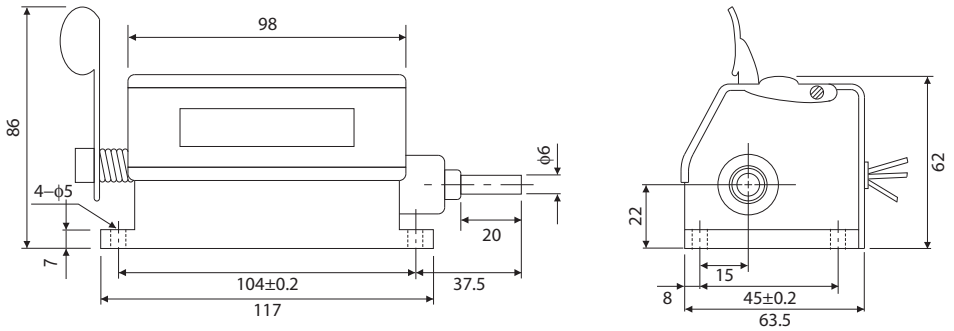

SP–34 (I)
SP–35 (I)

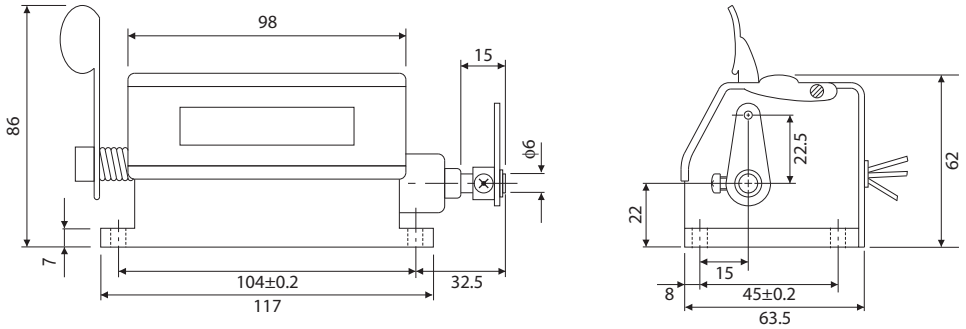

SPL–14 (III)
SPL–14 (IV)
SPL–15 (III)
SPL–15 (IV)

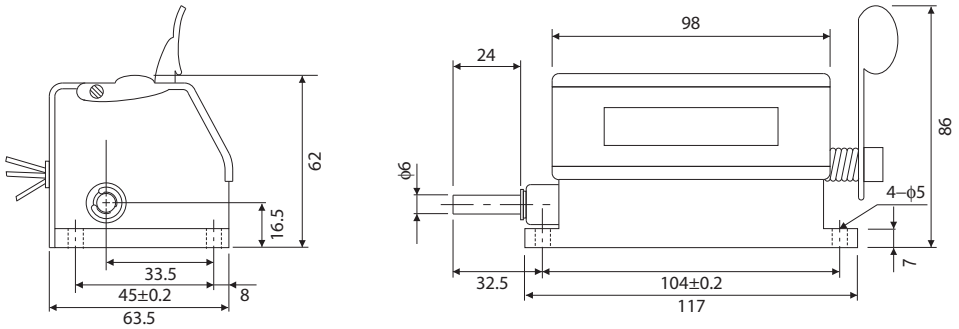

SPL–24 (III)
SPL–24 (IV)
SPL–25 (III)
SPL–25 (IV)

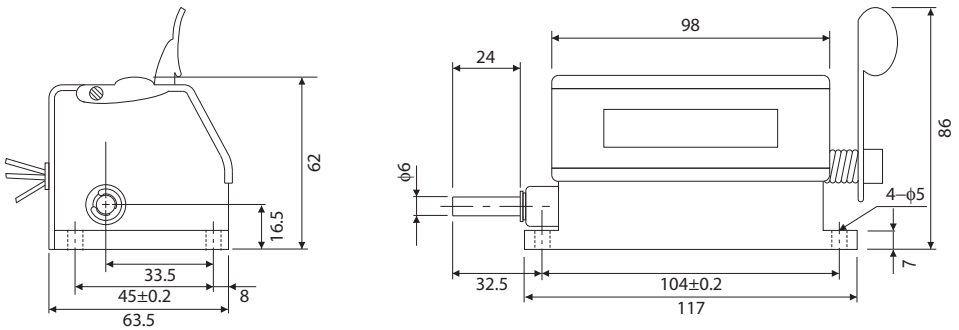

外形寸法図

SPL–34 (III)
SPL–35 (III)

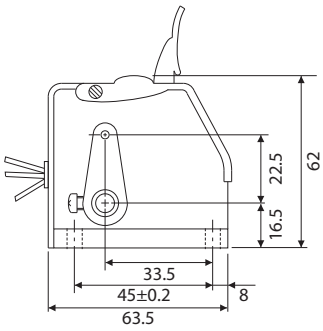

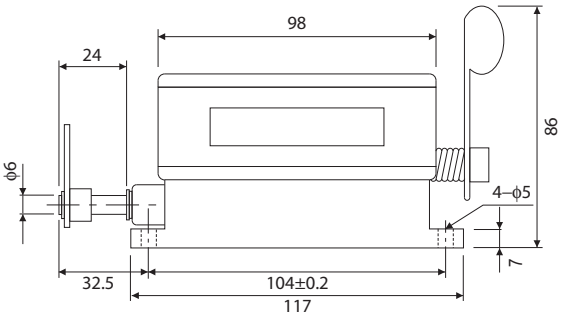

SP–14A
SP–15A

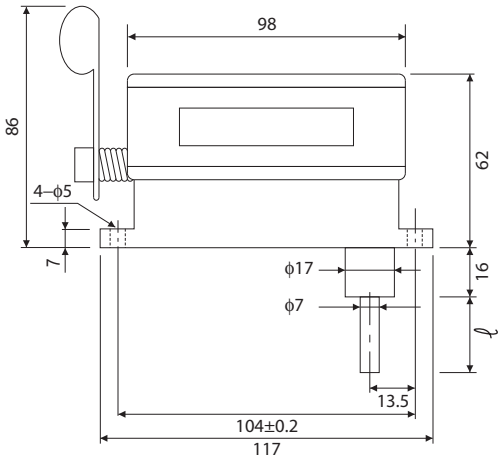

主軸の長さ ℓ
25
60

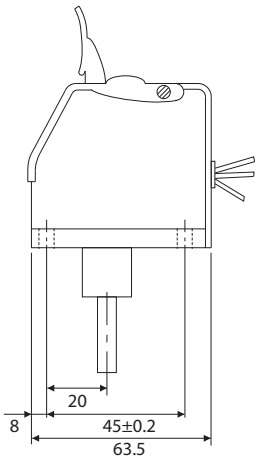

ライン精機株式会社
本社・東京営業所 〒152-0001 東京都目黒区中央町2-37-7
TEL03-3716-5151(代)・ FAX03-3710-4552
大 阪 営 業 所 〒550-0015 大阪市西区南堀江4-30-16
TEL06-6538-0365(代)・ FAX06-6538-0315
URL: http://www.line.co.jp

このカタログは2005年10月18日現在のものです。記載内容は、お断りなく変更することがありますのでご了承ください。

All Rights Reserved,Copyright ©2005,LINE SEIKI CO.,LTD.