LINE SEIKI

MCR SERIES

電磁カウンタ

■ 表示数字が大きく見易い加算型トータルカウンタ

- 堅牢な機構で耐振動、耐衝撃に強く、工作機械、印刷機械、一般産業機械等の生産数、駆動回数のチェック用に最適の製品です。
- 多様なニーズに対応して、桁数、電圧、取付方式別に豊富に機種が揃っています。

■ 種類・形式

形式	桁数	電圧	取付方式	接続	質量
MCR-4PN DC24V	4	DC24V	パネル取付 ネジ止め	差込型端子用端子 (半田付け可) ※差込型端子付き 260mmリード線 2本付属	260g
MCR-4PN AC100V		AC100V			
MCR-4PN AC200V		AC200V			
MCR-5PN DC24V	5	DC24V			
MCR-5PN AC100V		AC100V			
MCR-5PN AC200V		AC200V			
MCR-6PN DC24V	6	DC24V			265g
MCR-6PN AC100V		AC100V			
MCR-6PN AC200V		AC200V			
MCR-4CN DC24V	4	DC24V	ベース取付 ネジ止め	リード線 (AWG22)	275g
MCR-4CN AC100V		AC100V			
MCR-4CN AC200V		AC200V			
MCR-5CN DC24V	5	DC24V			
MCR-5CN AC100V		AC100V			
MCR-5CN AC200V		AC200V			
MCR-6CN DC24V	6	DC24V			280g
MCR-6CN AC100V		AC100V			
MCR-6CN AC200V		AC200V			

■ 仕様

電源電圧	AC100V.200V 50/60Hz共用 DC24V
許容電圧変動	-10 - +10%
消費電力	AC : 3.7 - 4.2VA DC : 3.3W
通電時間定格	連続
計数方式	1パルス1カウント(通電時1/2カウント、休止時1/2カウント)
最高計数速度	15Hz
パルス幅	33ms
メーク比	1 : 1
表示数字	5.4 x 3.8mm(4・5桁) 5.4 x 2.8mm(6桁) 黒地に白文字
リセット	手動リセット押釦式
使用温度範囲	-5 - +40℃ 但し氷結しないこと
使用湿度範囲	45 - 85%RH
耐電圧	AC1500V 1分間
絶縁抵抗	50MΩ(DC500Vメガー)
耐振動	耐久 : 16.7Hz、複振幅4mm 誤動作 : 10 - 55Hz、複振幅0.5mm
耐衝撃	耐久 : 300m/s^2(30G) 誤動作 : 50m/s^2(5G)
外観・色	プラスチック・黒色

■ 外形寸法

MCR - 4PN • 5PN • 6PN

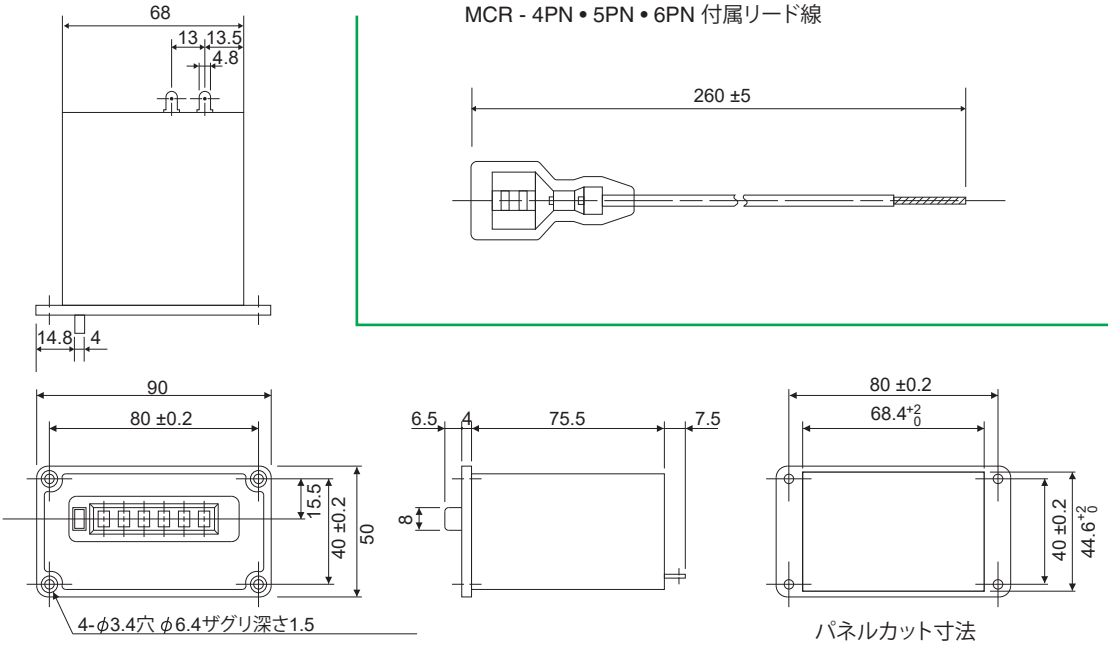

MCR - 4PN • 5PN • 6PN 付属リード線

MCR - 4CN • 5CN • 6CN

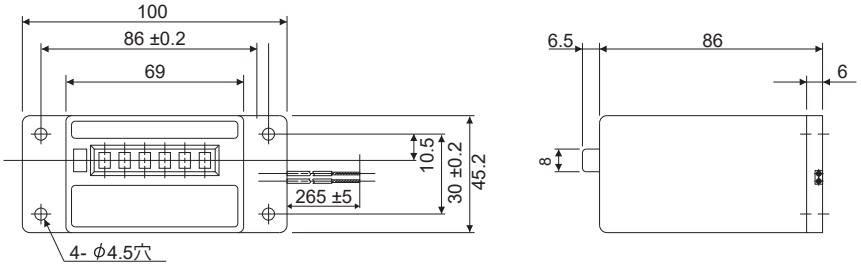

ライン精機株式会社

〒152-0001 東京都目黒区中央町2-37-7
お問い合わせ電話番号は当社ウェブサイトをご確認下さい
メールアドレス webtrade@line.co.jp
ホームページ https://www.line.co.jp

本紙はは2025年04月17日現在のものです。
記載内容は、お断りなく変更することがありますのでご了承ください。
All Rights Reserved,Copyright © 2025,LINE SEIKI CO.,LTD.