LINE SEIKI

CS SERIES

ローコスト長さ計測用発信器

- リードスイッチ内蔵の長さ計測用発信器でシンプルな構造になっています。
- 電子カウンタ、電磁カウンタと組合せて紙、布、フィルム等の長さ計測ができます。

形式

形　式	内蔵センサ	発信単位	最高計測速度	重　量	回転トルク	組合せカウンタ
CS - 3:1	リードスイッチ	1m	500m/分	740g	15mN·m	電子・電磁カウンタ

使用温度範囲	-5 - +40℃(氷結しないこと)	使用湿度範囲	85%RH 以下(結露しないこと)

配線

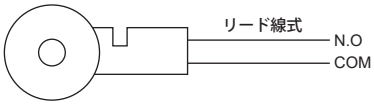

接　　点　リードスイッチ
最大開閉容量　AC300V 0.7A 70VA
(抵抗負荷)　DC350V 0.5A 50W

メーク比 1：1

注意事項

1.電子カウンタの場合、接点入力端子に接続してください。
2.電磁カウンタ等の誘導負荷を接続の場合には、接点保護の為にダイオード、CR等のサージ吸収素子をご使用下さい。

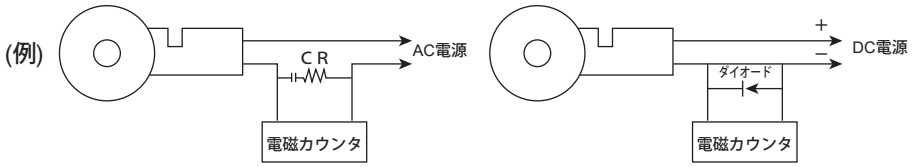

外形寸法図

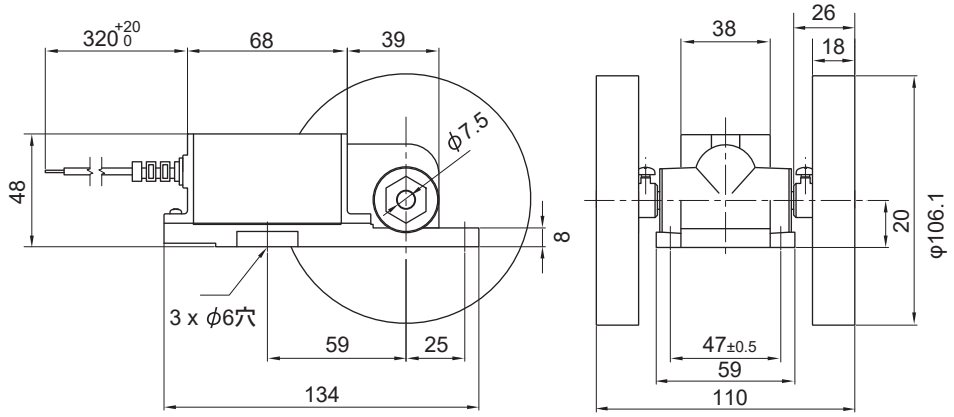

付属品

メーター用ゴムプーリー(MRM096) x 2個
測定部直径106.1mm(円周1/3メーター)
外周ゴム(熱可塑性エラストマー)張り仕上げ

※プーリーは長期間ご使用になりますと磨耗しスリップしやすくなり、大きな誤差を生ずることがありますから時々点検して、交換するようにしてください。

オプション品 (別売)

高精度メーター用ゴムプーリー
(円周調整品・検査成績書付)

※ 追加料金にて各種書類
・トレーサビリティ体系図
・原器証明書
の発行も可能です

メーター用ウレタンプーリー (MRM110)
タイプ：耐摩耗タイプ
測定部直径106.1mm (円周1/3メーター)
外周ウレタン樹脂張り仕上げ

本紙は2023年11月07日現在のものです。
記載内容は、お断りなく変更することがありますのでご了承ください。
All Rights Reserved,Copyright ©2023,LINE SEIKI CO.,LTD.

ライン精機株式会社
〒152-0001 東京都目黒区中央町2-37-7
お問い合わせ電話番号は当社ウェブサイトをご確認下さい
メールアドレス webtrade@line.co.jp
ホームページ https://www.line.co.jp