LINE SEIKI

EP SERIES

エコノミータイプオートカウンタ

- 経済性を追求したシンプル機構の低価格オートカウンタです。
- 左右両受け通し軸構造で非常に低トルクで回転します。
- ０リセットは押しボタンワンタッチ式です。出力接点も０リセットで復帰します。

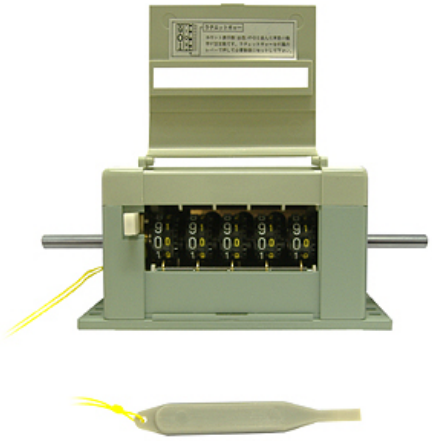

種類・形式

	桁数	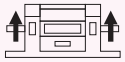 I型
レボリューション回転式	5	EP - 15 (I)

仕様

表示	計数…黒地白文字　4.3 x 2.5mm　　設定…黒地黄色文字　　3.0 x 1.6mm
設定範囲	1 - 99999
計数入力	駆動軸の回転
表示比及操作トルク	駆動軸1回転数字1進　10mN·m
最高計数速度	2000rpm
出力	1C接点 AC250V 10A (抵抗負荷時) マイクロスイッチ自己保持式
リセット	押しボタン式　リセット
使用温度範囲	-5 - +40°C (氷結しないこと)
使用湿度範囲	85%RH 以下 (結露しないこと)

接続

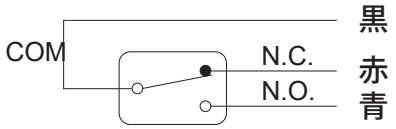

設定方法 カウント表示数(白色)の０と並んだ黄色小数字が設定数です。

1.リセットボタンを押してカウント表示数(白色)を0にしてください。
2.カバーを開け、数字輪(白色)を指で押さえて付属のレバーでラチェットギヤーを回しますと設定輪(黄色)が移動しますから、希望数値をセットします。
3.全桁の設定を終わりましたら、カバーを閉じ、リセットボタンを押して、カウント表示数の０と設定数を確認して設定完了です。

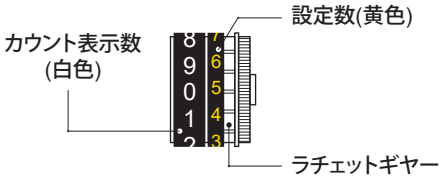

■ 外形寸法図

EP-15

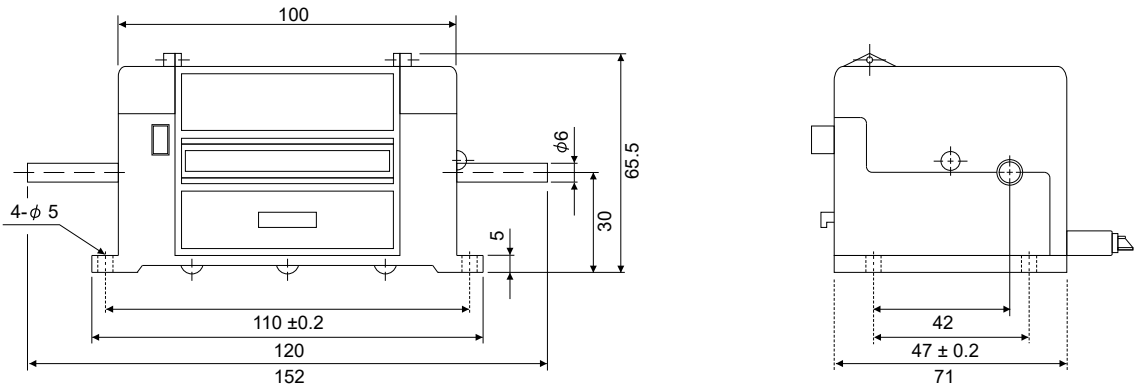

ライン精機株式会社
〒152-0001 東京都目黒区中央町2-37-7
お問い合わせ電話番号は当社ウェブサイトをご確認下さい
メールアドレス webtrade@line.co.jp
ホームページ https://www.line.co.jp

本紙はは2021年07月28日現在のものです。
記載内容は、お断りなく変更することがありますのでご了承ください。
All Rights Reserved,Copyright ©2021,LINE SEIKI CO.,LTD.